EUIPO
AMT DER EUROPÄISCHEN UNION FÜR GEISTIGES EIGENTUM

*Schützen Sie Ihr geistiges Eigentum in der Europäischen Union.*

# Angaben zur GGM-Akte

# 003745546-0001

## Zeitlinie

## Grafische Wiedergabe

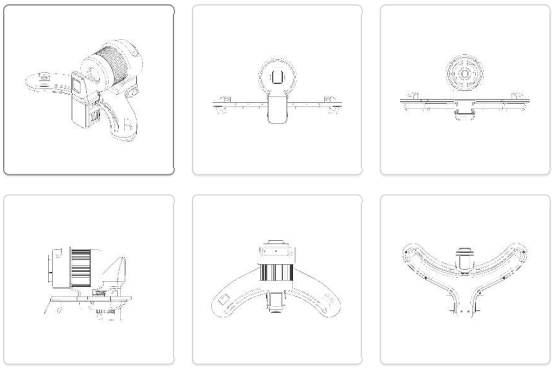

1 / 2

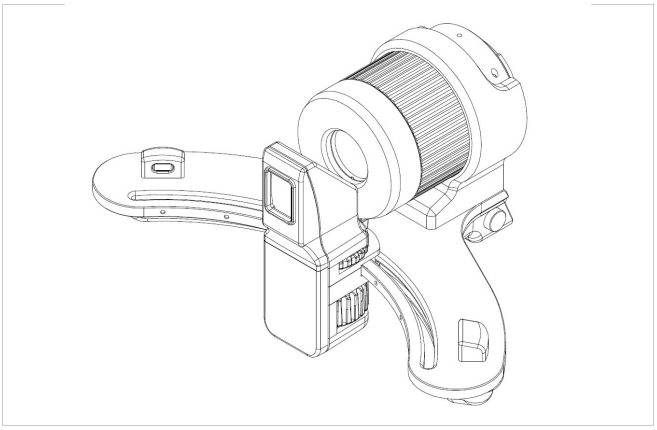

## Angaben zum Geschmacksmuster

| | | | |
|---|---|---|---|
| Nummer des Geschmacksmusters | **003745546-0001** | Sprache der Einreichung | **ENGLISCH** |
| Name | | Zweite Sprache | **DEUTSCH** |
| Datum der Einreichung | **09/02/2017** | Aktenzeichen | |
| Datum der Eintragung | **09/02/2017** | | |
| Ablaufdatum | **09/02/2022** | Wiener Klassifikation | |
| Status des Geschmacksmusters | **Eingetragen und vollständig veröffentlicht (A1)** | Wortbestandteil | |

## Angabe des Erzeugnisses, (Eurolocarno)

Deutsch

Locarno **24.01**

Werte **Optische Linsen (Zubehöre für -)**

## Inhaber

## Medimaging Integrated Solution, Inc.

Kennnummer **488666**

Organisation **Medimaging Integrated Solution, Inc.**

Rechtlich **Juristische Person**

Land **TW - TAIWAN**

Bundesland/Land **n/a**

Ort **Hsinchu**

Postleitzahl **30076**

Adresse **1F, No.7, R&D Rd. II, Hsinchu Science Park,**

**Postanschrift**

Medimaging Integrated Solution, Inc.
1F, No.7, R&D Rd. II, Hsinchu Science Park,
Hsinchu 30076
TAIWÁN

Zugriff und Änderung durch autorisierten Nutzer über User Area möglich

Zugriff und Änderung durch autorisierten Nutzer über User Area möglich

Zugriff und Änderung durch autorisierten Nutzer über User Area möglich

## Vertreter

## REICHERT & LINDNER

Kennnummer **48110**

Organisation **n/a**

Rechtlich **Juristische Person**

Typ **Zusammensc**

Land **DE - DEUTSCHLAN**

Bundesland/Land **n/a**

Ort **Regensburg**

Postleitzahl **93047**

Adresse **Bismarckplat 8**

**Postanschrift**

REICHERT & LINDNER
Bismarckplatz 8
D-93047 Regensburg
ALEMANIA

00 49-9416982630

00 49-94169826399

info@bavpat.com

## Entwerfer

| Name | Idno |
|---|---|
| Cheng, Chu-Ming | 174964 |
| Huang, Kuo-Lang | 174966 |
| Liao, Long-Sheng | 174965 |
| Lu, Kuan-Pao | 174967 |

Einträge 1 bis 4 von 4 werden angezeigt

## Ausstellungspriorität

Kein Eintrag

## Priorität

Kein Eintrag

## Publications

| Nr. des Blatts | Datum | Abschnitt | Beschreibung |
|---|---|---|---|
| 2017/035 | 21/02/2017 | A.1 | Anmeldungen, die gemäß Artikel 48 und 50 GGV bekannt gemacht werden |

Einträge 1 bis 1 von 1 werden angezeigt

## Sonstige Eintragungen

Kein Eintrag

## Beschwerden

Kein Eintrag

## Entscheidungen

Kein Eintrag

## Verlängerungen

Kein Eintrag

## Dokumente

| | Datum | Art | Vorgang | Akte | Portfolio | Sprache | Seiten |
|---|---|---|---|---|---|---|---|
| | 21/02/2017 | certi | GGM | 003745546-0001 | | | |

Einträge 1 bis 1 von 1 werden angezeigt

EUIPO
AMT DER EUROPÄISCHEN UNION FÜR GEISTIGES EIGENTUM

*Schützen Sie Ihr geistiges Eigentum in der Europäischen Union.*

# Angaben zur GGM-Akte

# 003745546-0002

## Zeitlinie

## Grafische Wiedergabe

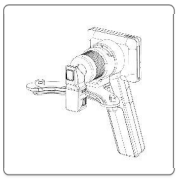

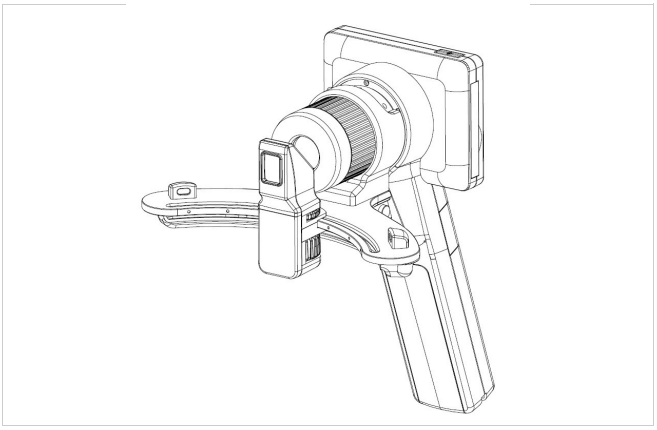

## Angaben zum Geschmacksmuster

| | | | |
|---|---|---|---|
| Nummer des Geschmacksmusters | **003745546-0002** | Sprache der Einreichung | **ENGLISCH** |
| Name | | Zweite Sprache | **DEUTSCH** |
| Datum der Einreichung | **09/02/2017** | Aktenzeichen | |
| Datum der Eintragung | **09/02/2017** | | |
| Ablaufdatum | **09/02/2022** | Wiener Klassifikation | |
| Status des Geschmacksmusters | **Eingetragen und vollständig veröffentlicht (A1)** | Wortbestandteil | |

## Angabe des Erzeugnisses, (Eurolocarno)

| | |
|---|---|
| Locarno | **24.01** |
| Werte | **Optische Linsen (Zubehöre für -)** |

Deutsch

## Inhaber

### Medimaging Integrated Solution, Inc.

| | | | | | |
|---|---|---|---|---|---|
| Kennnummer | **488666** | Land | **TW - TAIWAN** | **Postanschrift** | |
| Organisation | **Medimaging Integrated Solution, Inc.** | Bundesland/Land | **n/a** | Medimaging Integrated Solution, Inc.<br>1F, No.7, R&D Rd. II, Hsinchu Science Park,<br>Hsinchu 30076<br>TAIWÁN | Zugriff und Änderung durch autorisierten Nutzer über User Area möglich |
| Rechtlich | **Juristische Person** | Ort | **Hsinchu** | | Zugriff und Änderung durch autorisierten Nutzer über User Area möglich |
| | | Postleitzahl | **30076** | | |
| | | Adresse | **1F, No.7, R&D Rd. II, Hsinchu Science Park,** | | Zugriff und Änderung durch autorisierten Nutzer über User Area möglich |

## Vertreter

### REICHERT & LINDNER

| | | | | | |
|---|---|---|---|---|---|
| Kennnummer | **48110** | Land | **DE - DEUTSCHLAN** | **Postanschrift** | |
| Organisation | **n/a** | Bundesland/Land | **n/a** | REICHERT & LINDNER<br>Bismarckplatz 8<br>D-93047 Regensburg<br>ALEMANIA | 00 49-9416982630 |
| Rechtlich | **Juristische Person** | Ort | **Regensburg** | | 00 49-94169826399 |
| Typ | **Zusammensc** | Postleitzahl | **93047** | | info@bavpat.com |
| | | Adresse | **Bismarckplat 8** | | |

## Entwerfer

| Name | Idno |
|---|---|
| Cheng, Chu-Ming | 174964 |
| Huang, Kuo-Lang | 174966 |
| Liao, Long-Sheng | 174965 |
| Lu, Kuan-Pao | 174967 |

Einträge 1 bis 4 von 4 werden angezeigt

## Ausstellungspriorität

Kein Eintrag

## Priorität

Kein Eintrag

## Publications

| Nr. des Blatts | Datum | Abschnitt | Beschreibung |
|---|---|---|---|
| 2017/035 | 21/02/2017 | A.1 | Anmeldungen, die gemäß Artikel 48 und 50 GGV bekannt gemacht werden |

Einträge 1 bis 1 von 1 werden angezeigt

## Sonstige Eintragungen

Kein Eintrag

## Beschwerden

Kein Eintrag

## Entscheidungen

Kein Eintrag

## Verlängerungen

Kein Eintrag

## Dokumente

| | Datum | Art | Vorgang | Akte | Portfolio | Sprache | Seiten |
|---|---|---|---|---|---|---|---|
| | 21/02/2017 | certi | GGM | 003745546-0002 | | | |

Einträge 1 bis 1 von 1 werden angezeigt

EUIPO
AMT DER EUROPÄISCHEN UNION FÜR GEISTIGES EIGENTUM

*Schützen Sie Ihr geistiges Eigentum in der Europäischen Union.*

# Angaben zur GGM-Akte

# 003745546-0003

## Zeitlinie

## Grafische Wiedergabe

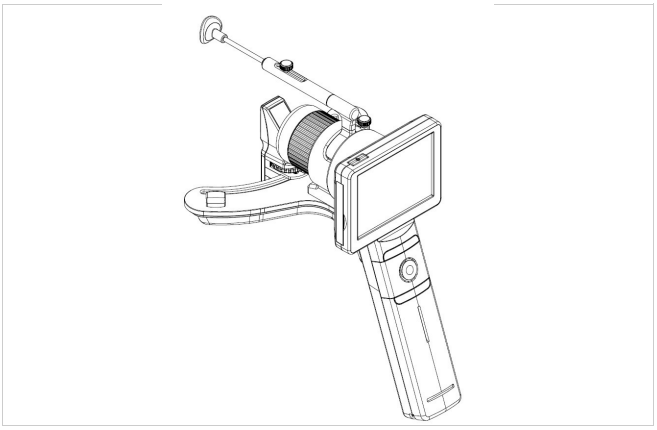

## Angaben zum Geschmacksmuster

| | | | |
|---|---|---|---|
| Nummer des Geschmacksmusters | **003745546-0003** | Sprache der Einreichung | **ENGLISCH** |
| Name | | Zweite Sprache | **DEUTSCH** |
| Datum der Einreichung | **09/02/2017** | Aktenzeichen | |
| Datum der Eintragung | **09/02/2017** | | |
| Ablaufdatum | **09/02/2022** | Wiener Klassifikation | |
| Status des Geschmacksmusters | **Eingetragen und vollständig veröffentlicht (A1)** | Wortbestandteil | |

## Angabe des Erzeugnisses, (Eurolocarno)

| | |
|---|---|
| Locarno | **24.01** |
| Werte | **Optische Linsen (Zubehöre für -)** |

Deutsch

## Inhaber

### Medimaging Integrated Solution, Inc.

| | | | | | |
|---|---|---|---|---|---|
| Kennnummer | **488666** | Land | **TW - TAIWAN** | **Postanschrift** | |
| Organisation | **Medimaging Integrated Solution, Inc.** | Bundesland/Land | **n/a** | Medimaging Integrated Solution, Inc.<br>1F, No.7, R&D Rd. II, Hsinchu Science Park,<br>Hsinchu 30076<br>TAIWÁN | Zugriff und Änderung durch autorisierten Nutzer über User Area möglich |
| Rechtlich | **Juristische Person** | Ort | **Hsinchu** | | Zugriff und Änderung durch autorisierten Nutzer über User Area möglich |
| | | Postleitzahl | **30076** | | |
| | | Adresse | **1F, No.7, R&D Rd. II, Hsinchu Science Park,** | | Zugriff und Änderung durch autorisierten Nutzer über User Area möglich |

## Vertreter

### REICHERT & LINDNER

| | | | | | |
|---|---|---|---|---|---|
| Kennnummer | **48110** | Land | **DE - DEUTSCHLAN** | **Postanschrift** | |
| Organisation | **n/a** | Bundesland/Land | **n/a** | REICHERT & LINDNER<br>Bismarckplatz 8<br>D-93047 Regensburg<br>ALEMANIA | 00 49-9416982630 |
| Rechtlich | **Juristische Person** | Ort | **Regensburg** | | 00 49-94169826399 |
| Typ | **Zusammensc** | Postleitzahl | **93047** | | info@bavpat.com |
| | | Adresse | **Bismarckplat 8** | | |

## Entwerfer

| Name | Idno |
|---|---|
| Cheng, Chu-Ming | 174964 |
| Huang, Kuo-Lang | 174966 |
| Liao, Long-Sheng | 174965 |
| Lu, Kuan-Pao | 174967 |

Einträge 1 bis 4 von 4 werden angezeigt

## Ausstellungspriorität

Kein Eintrag

## Priorität

Kein Eintrag

## Publications

| Nr. des Blatts | Datum | Abschnitt | Beschreibung |
|---|---|---|---|
| 2017/035 | 21/02/2017 | A.1 | Anmeldungen, die gemäß Artikel 48 und 50 GGV bekannt gemacht werden |

Einträge 1 bis 1 von 1 werden angezeigt

## Sonstige Eintragungen

Kein Eintrag

## Beschwerden

Kein Eintrag

## Entscheidungen

Kein Eintrag

## Verlängerungen

Kein Eintrag

## Dokumente

| | Datum | Art | Vorgang | Akte | Portfolio | Sprache | Seiten |
|---|---|---|---|---|---|---|---|
| | 21/02/2017 | certi | GGM | 003745546-0003 | | | |

Einträge 1 bis 1 von 1 werden angezeigt